故郷の結び 越前おおの

報道資料

【発信日】令和３年４月９日
【問合わせ先】
大野市消防本部　（２階事務室）
予防課　課長　幅岸　基修
防災指導グループ　小椋　前田
電話　0779-64-4899（予防課直通）

山火事を防ぐため予防運動を実施

～大型看板を設置し、入山者などに呼びかけ～

大野市消防署では、山火事の発生しやすい時期を迎えるにあたり、４月１７日（土）から５月３１日（月）の期間に山火事予防運動を実施します。

この運動の一環として、入山者などへ山火事予防を啓発するための看板を設置しますので、当日の取材をお願いします。また、運動の概要は下記のとおりとなります。

記

１ 概　　要

大型看板の設置

（１）日　　時：４月１４日（水）午前１０時～

（２）場　　所：下舌地係（春日神社境内）

（３）目　　的：大型看板（別紙写真）を掲出し、入山者やドライバー等に山火事予防を呼びかける

（４）実施者　：消防職員

２　その他

（１）山火事予防運動実施期間　４月１７日（土）～５月３１日（月）

（２）全国統一山火事予防標語　「あなたです　森を火事から　守るのは」

山火事看板設置位置図
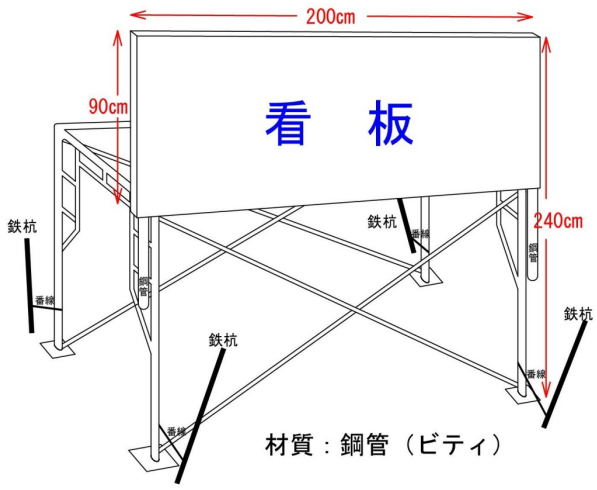
下舌地係　春日神社内